C-170048

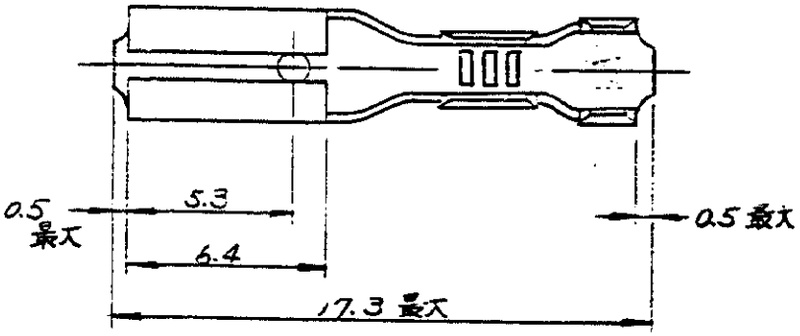


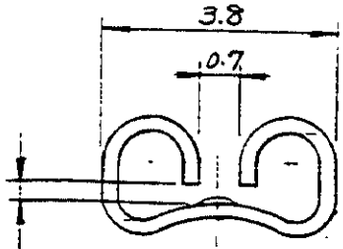


この寸法は嵌合力によって管理する。

断面 A-A
尺度 8-1

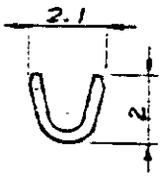


断面 B-B

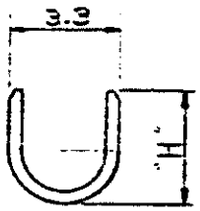


断面 C-C

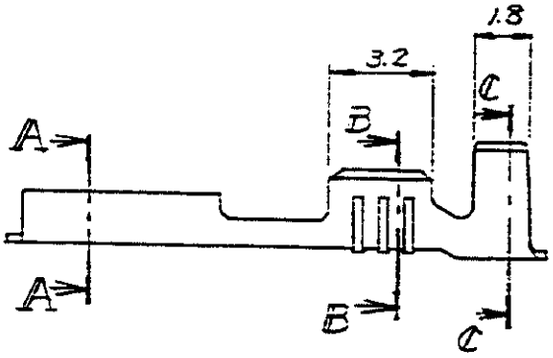


注)
1. 嵌合するファストンタブの詳細についてはCP 063-045Jの図面参照のこと。

| バラ状端子型番 | 連鎖状端子型番 | 材料 | 仕上 | 寸法"H" | 嵌合相手タブ厚 |
|---|---|---|---|---|---|
| 170048-1 | 170043-1 | 黄銅 0.25t | — | 3.6 | 0.5±0.025 |
| 170048-2 | 170043-2 | 黄銅 0.25t | 錫めっき | | |
| 170048-4 | 170043-4 | 燐青銅 0.25t | 錫めっき | | |
| 170048-5 | 170043-5 | 錫めっき燐青銅0.25t | — | | |
| 170048-6 | 170043-6 | 黄銅 0.25t | 錫めっき | 3.3 | |
| 170048-7 | 170043-7 | 燐青銅 0.25t | 錫めっき | | |

| LTR. | 変更 REVISION RECORD | DR. | CHK. | DATE |
|---|---|---|---|---|
| B | 変更(-7追加) J-10410 | | | 5/10/88 |
| A | 変更(-6追加) J-10320 | | | 3/4/88 |
| 03 | ECN J-9151 | Y.K | | 2/26/86 |
| 02 | ECN J80-5784 | S.J | | 10/20/80 |
| 01 | ECN J8-4919 | S.O | | 9/6/79 |
| 0 | RELEASED | H.S | Y.M | 4/21/75 |

DR. H. Shibasaki 4-21-75 DE. 5/12/75
CHK. M. Nakano 5/13/75 APP. Y. Sato 5/14/75

© 1975 BY AMP-Japan LTD. ALL RIGHTS RESERVED. AMP PRODUCTS COVERED BY PATENTS AND/OR PATENTS PENDING

参考図面
CUSTOMER COPY
REFERENCE ONLY

MTL MATERIAL: 表参照
FIN FINISH: 表参照
WIRE RANGE: 0.20~0.56 mm² AWG #24-20
INSULATION DIA.: 2.0~3.0 mm .080~.120 IN.
TOLERANCE EXCEPT AS NOTED: ±0.4 / ±1°0'
SCALE: 4-1
TYPE CLASS: ファストン
TYPE: —
LOC | SIZE | DWG NO: J A C-170048 REV. B

AMP 日本エー・エム・ピー株式会社 TOKYO, JAPAN
TRADE MARK

PART NAME: "110" シリーズ ファストン リセプタクル (バラ状)

単位: 比 DIMENSIONS IN MM DO NOT SCALE PRINT

DIST 4 PRINT C

AMP-J 050-1 REV. 7-72